Bodenübergang Aufzugsvorraum_EG

Maßstab 1:10

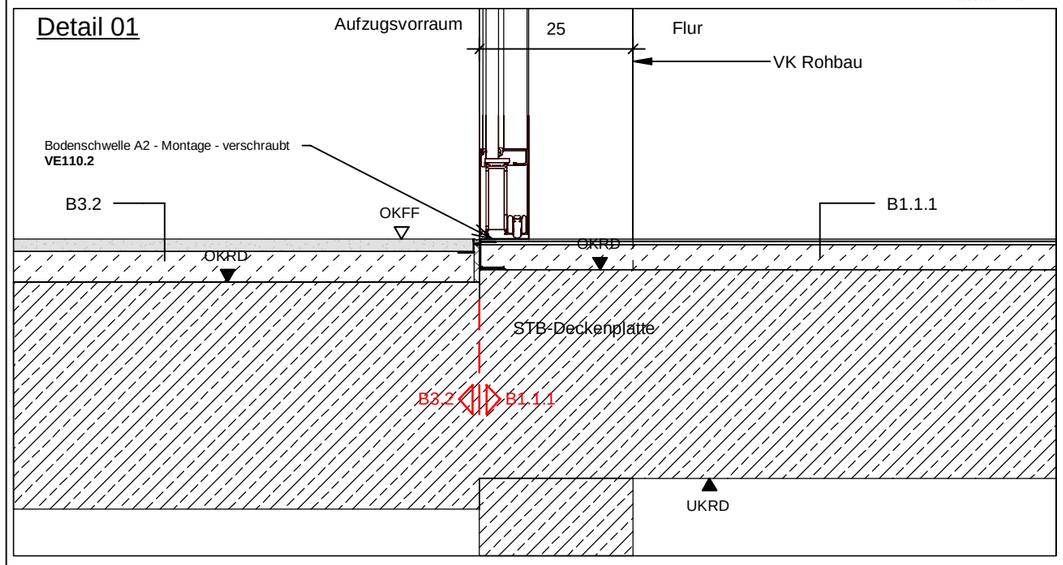

Maßstab 1:2

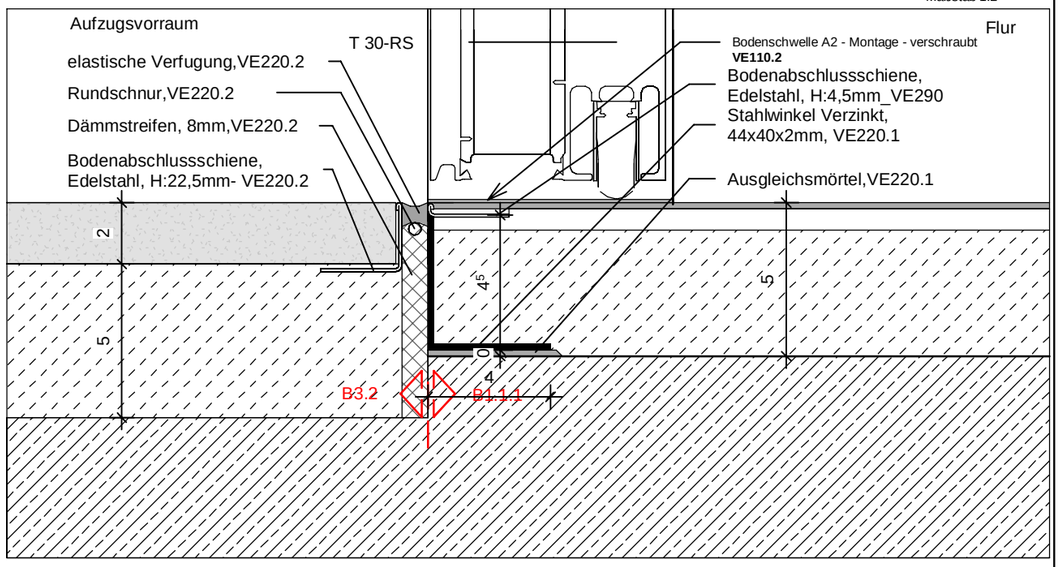

Bodenübergang Foyer zum Aufzugsvorraum_EG

Maßstab 1:10

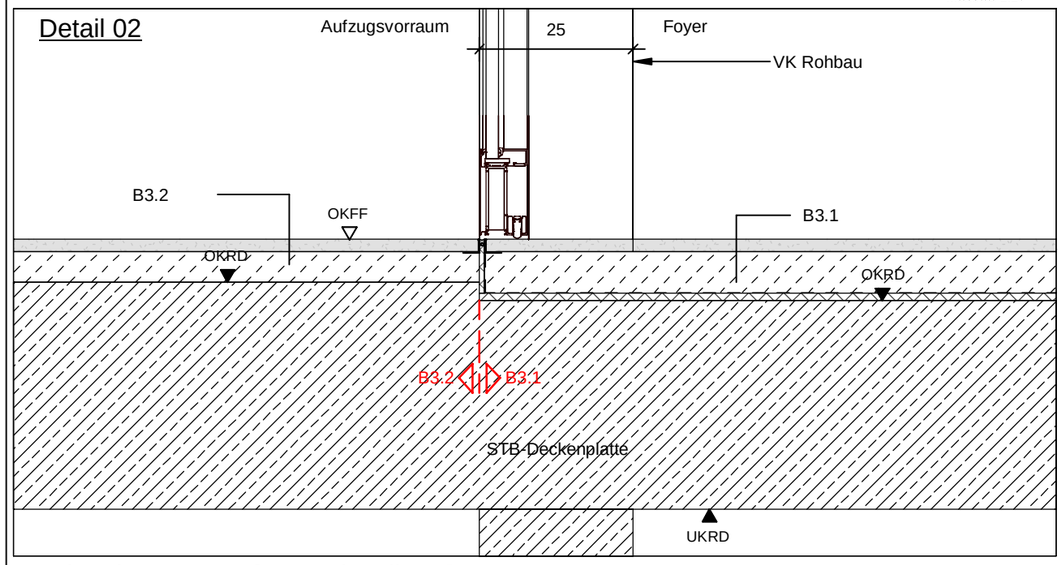

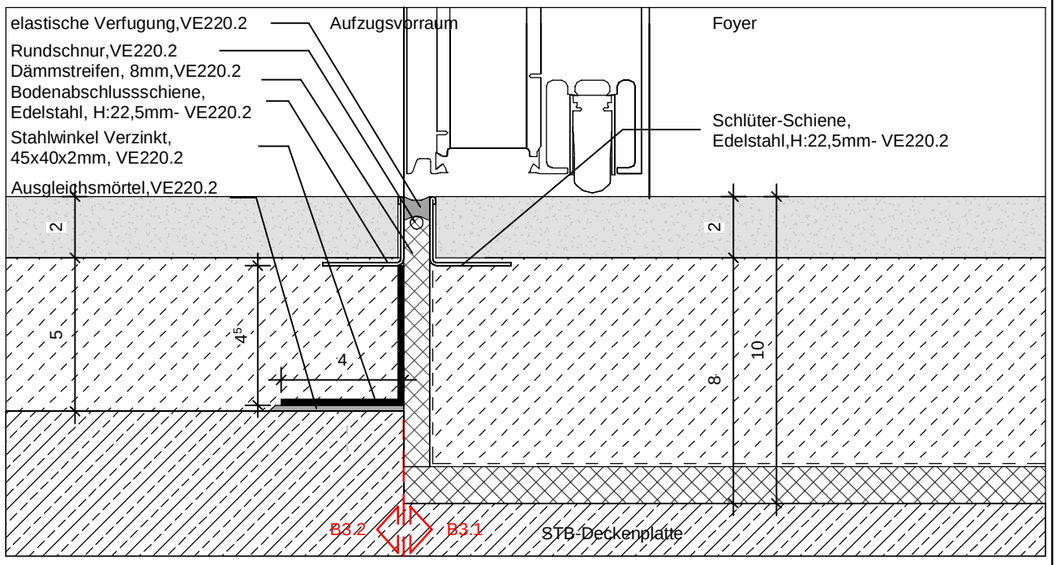

Bodenübergang Aufzugsschwelle EG

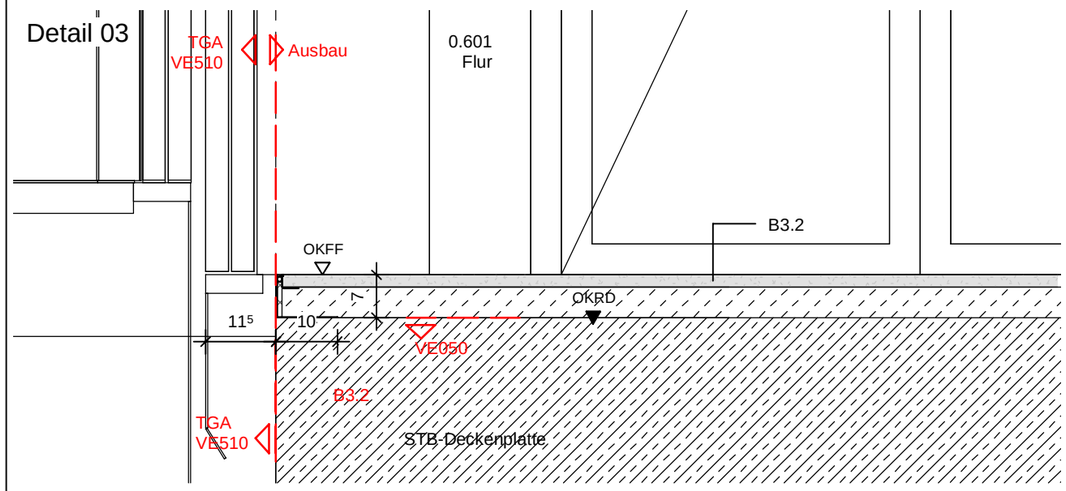

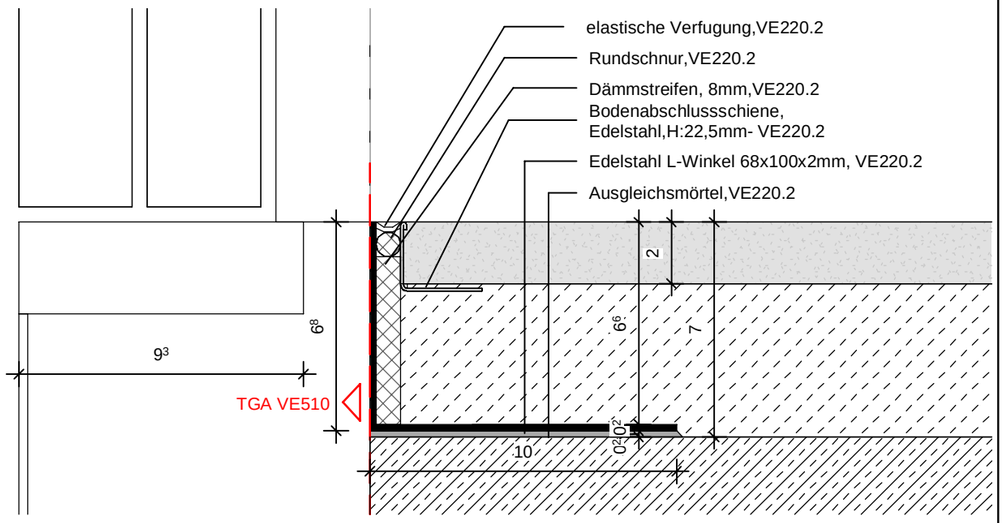

Änderung	Datum	Name	Index

Planummer Architekt

HI_XXX_5_A0_DAB_7115_01_8

Planungsphase

LP5_Ausführungsplanung

Planinhalt

Bodenübergang Details-EG_04

Projektnummer	Planart		
1570	Detail		
Bauwerksteil	**Blatt / Detail**	**Maßstab**	**Format**
6	----	As indicated	DINA3

Planverfasser	Planerstellungsdatum	Freigabedatum

Bauherr

Universitätsmedizin
Johannes-Gutenberg-Universität Mainz
Langenbeckstraße 1 06131 / 270 92 25
55131 Mainz 06131 / 270 92 20

Projekt

HI-TRON
Univeritätsmedizin Mainz

Höhenkoordinaten
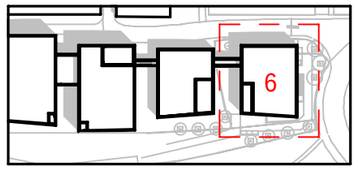
OK FFB EG =+ 0.55 = 123.89 m ü. N.N.